A300

Medzikus 5/4"–6/4" a 6/4"–5/4" s prípojkou



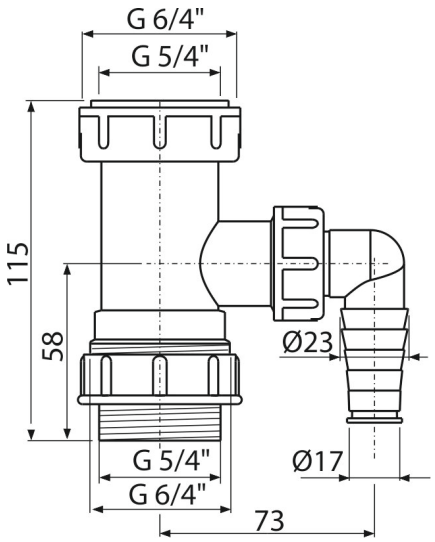

Použitie

Pre pripojenie práčky alebo umývačky riadu
Pre umývadlové sifóny

Vlastnosti

- Materiál: polypropylén
- S prípojkou pre práčku alebo umývačku riadu
- Závit pre pripojenie k umývadlovému sifónu 5/4"

Rozsah dodávky

- Matica pre pripojenie umývadlovej výpuste 5/4"
- Medzikus 5/4" s prípojkou

Objednací kód, Logistické informácie

Kód	EAN	Hmotnosť (kus | balenie | paleta)	Rozmer (kus | balenie)	Množstvo (balenie | paleta)
A300	8594045937374	0,0153 | 7,0609 | 217,7052 kg	115×45×105 | 590×240×390 mm	60 | 1680 ks

Záruky
2/2 rokov

Colný kód
39174000

Technické parametre

- Prípojka na hadicu 17-23 mm
- Závit pre pripojenie k sifónu 5/4 "

© 2021 Alca plast SK, s.r.o. Zmeny rozmerov a prevedenia vyhradené. | www.alcaplast.sk