Vernis Blend
Čtyřotvorová baterie na okraj vany
Povrchové úpravy: **chrom** Číslo položky: **71456000**

Popis

Vlastnosti

- zahrnuje: 4-otvorová armatura na okraj vany, ruční sprcha
- výtok: 211 mm
- druh proudu baterie: normální proud
- druh proudu ruční sprchy: Rain, IntenseRain
- maximální délka vytažení ruční sprchy: 1,60 m
- maximální průtok při 0,3 MPa: 25 l/min
- průtok vanovým výtokem (při 0,3 MPa): 25 l/min
- průtok přívodem k ruční sprše (při 0,3 MPa): 17 l/min
- s keramickými ventily pro teplou a studenou vodu 90°
- zpětný ventil
- vhodné pro průtokový ohřívač
- rozměr přívodů: DN15
- způsob připojení: G ½
- nutný je servisní otvor

Technologie

AirPower

Obrázek výrobku

Kótovaný výkres

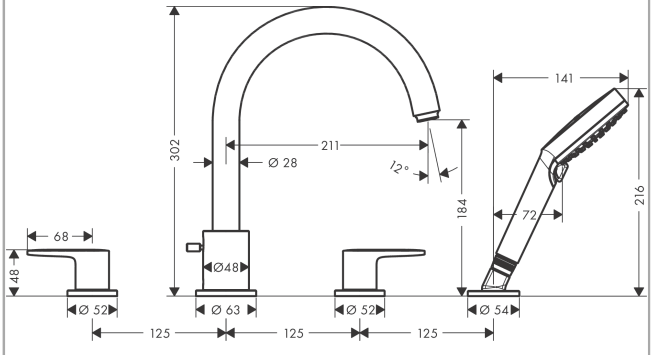

Vernis Blend
Čtyřotvorová baterie na okraj vany
Povrchové úpravy: **chrom** Číslo položky: **71456000**
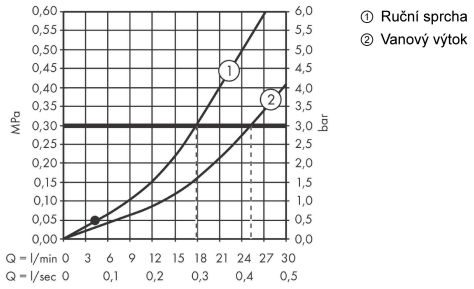
Průtokový diagram