hansgrohe

Logis
Páková umyvadlová baterie s ruční sprchou Bidette a sprchovou hadicí 160 cm
Povrchové úpravy: **chrom** Číslo položky: **71290000**

Popis

Vlastnosti

- zahrnuje: páková umyvadlová baterie, ruční sprcha Bidette, sprchový držák, sprchová hadice
- ComfortZone 70
- výška výtoku: 67 mm
- maximální průtok při 0,3 MPa: 5 l/min
- keramická kartuše
- nastavitelné omezení teploty
- vhodné pro průtokový ohřívač
- způsob připojení: převlečné matky G ⅜
- rozměr přívodů: DN15

Technologie

Obrázek výrobku

Kótovaný výkres

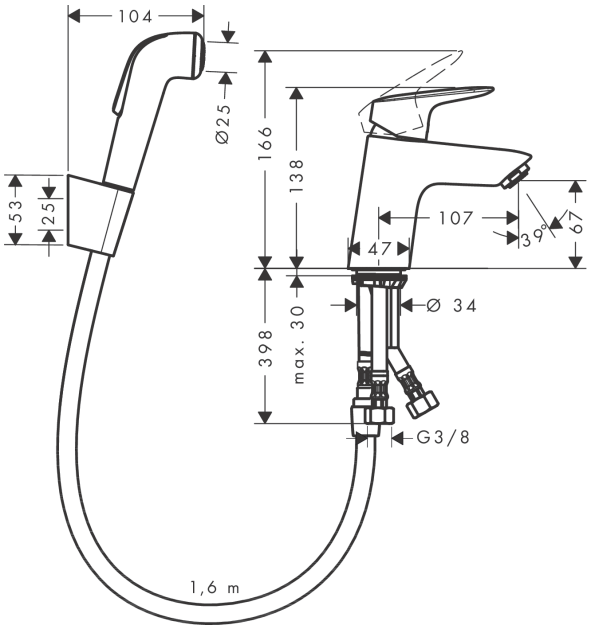

Průtokový diagram

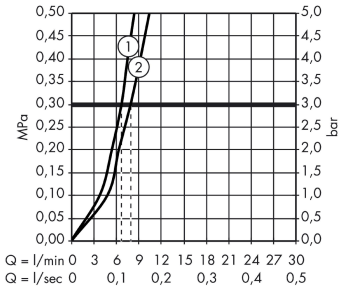

① Směšovací baterie umyvadlová
② Ruční sprcha