hansgrohe

Talis M54
kuchyňská páková baterie 210, vytahovatelný výtok, 1jet, sBox
Povrch: **vzhled nerezu** Číslo položky: **72803800**

Popis

Vlastnosti

- obsahuje: páková kuchyňská baterie, box na hadici
- ComfortZone 210
- rozsah otáčení nastavitelná ve 4 polohách 60°, 110°, 150° nebo 360°
- normální proud
- rozměr přívodů: DN15
- maximální průtokové množství při 3 barech: 7 l/min
- keramická kartuše
- způsob montáže: Přípojky G ⅜
- nastavitelné omezení teploty
- integrovaný zpětný ventil
- vhodné pro průtokové ohřívače vody
- sBox pro tiché, plynulé a chráněné vedení hadice ve skříňce pod pracovní deskou
- délka prodloužení do 76 cm
- požadovaný otvor pro baterii Ø 35 mm

Technologie

Pull-out
AirPower
Comfort Zone
sBox Kitchen
Quick Clean

Ocenění za design

reddot winner 2020

DESIGN AWARD 2020

Obrázek výrobku

Kótovaný výkres

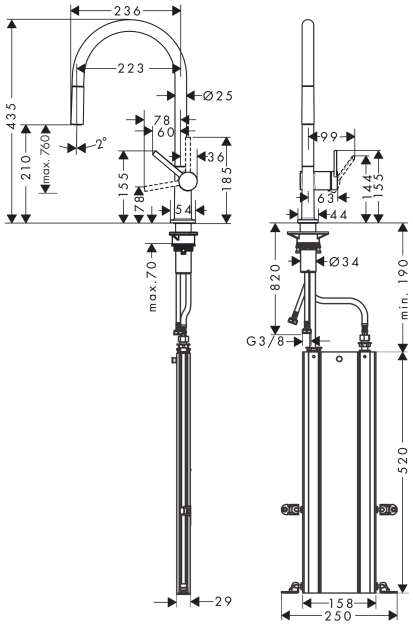

Talis M54
kuchyňská páková baterie 210, vytahovatelný výtok, 1jet, sBox
Povrch: **vzhled nerezu** Číslo položky: **72803800**
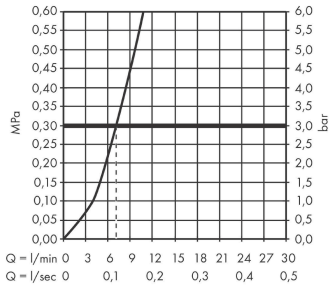
Průtokový diagram