hansgrohe

Talis M54
kuchyňská páková baterie 270, vytahovatelný výtok, 1jet, sBox
Povrchová úprava: **matná černá** Číslo položky: **72809670**

Popis

Vlastnosti

- obsahuje: páková kuchyňská baterie, box na hadici
- ComfortZone 270
- Výtok ve tvaru „L“
- rozsah otáčení nastavitelný do 4 rozmezí: 60°, 110°, 150° nebo 360°
- laminární proud
- rozměr přívodů: DN15
- maximální průtokové množství při 3 barech: 7 l/min
- keramická kartuše
- způsob montáže: Přípojky G ⅜
- nastavitelné omezení teploty
- integrovaný zpětný ventil
- vhodné pro průtokový ohřívač
- sBox pro tiché, plynulé a chráněné vedení hadice ve skříňce pod pracovní deskou
- délka prodloužení do 76 cm

Technologie

Quick Clean | Comfort Zone | Pull-out | sBox Kitchen

Ocenění za design

iF DESIGN AWARD 2020

reddot winner 2020

GERMAN DESIGN AWARD WINNER 2020

reddot winner 2021

Obrázek výrobku

Kótovaný výkres

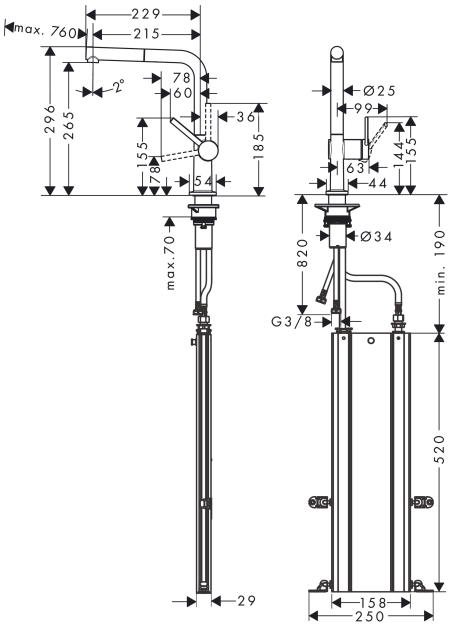

Talis M54
kuchyňská páková baterie 270, vytahovatelný výtok, 1jet, sBox
Povrchová úprava: **matná černá** Číslo položky: **72809670**
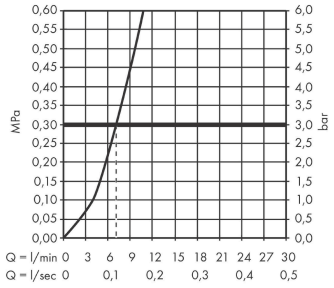
Průtokový diagram