LED

ZRCADLA
ZRKADLA
MIRRORS
SPIEGEL
MIROIRS
SPECCHI

NIMCO

CZ

1. Všeobecné informace, účel použití

Vážený spotřebiteli, před prvním použitím je uživatel povinen se řádně seznámit s tímto návodem k používání k zajištění bezpečného a bezproblémového používání výrobku. Jedná se o stacionární LED svítidlo určené k osvětlení vnitřních prostor, jako jsou například koupelny, chodby apod. Svítidlo je provedeno jako zrcadlo se světelným zdrojem umístěným za zrcadlem. Zrcadlo je tak možné používat zejména jako dekorační osvětlení. U některých modelů s větším množstvím jednotlivých LED diod poskytuj zrcadla dostatečné osvětlení a je možné je používat pro osvětlení daného prostoru. NIMCO LED zrcadla jsou zrcadla podsvícená výkonnými diodovými pásky vyznačující se malou spotřebou energie s jasnou svítivostí. Životnost Led diod je až 50.000 hodin.

2. Bezpečnostní pokyny

Při jakékoliv manipulaci, údržbě či montáži je potřeba dodržovat základní bezpečnostní požadavky vznikající při dané činnosti. Sledujte další bezpečnostní pokyny v tomto návodu.

Takto označené pokyny jsou především k zamezení ohrožení nebo zranění osob všeobecným nebezpečím.

Takto označené pokyny jsou především k zamezení ohrožení nebo zranění osob elektrickým proudem.

Připojení na elektrickou síť smí provádět pouze osoba s elektrotechnickou kvalifikací.

Připojovací podmínky koupelnového zrcadla :
- Zrcadlo musí být umístěno dle platných bezpečnostních předpisů.
- Výrobek smí být připojen k pevnému rozvodu v síti 1NPE 230V 50Hz TN-S.
- Předřazené jištění max:10A a proudový chránič RCD 30 mA.

3. Manipulace

Svítidlo se dodává zabalené v kartonu a překryté fólií chráněné polystyrénovým obložením a mdf deskou. Kvůli vyšší hmotnosti a velkým rozměrům, manipulujte se svítidlem velice opatrně. Svítidlo je vybaveno zrcadlem, které je velice křehké a může se snadno

Svítidlo je svojí podstatou bezúdržbové. Pro čistění zr
žádné agresivní čistící prostředky (zejména s obsaher
zejména při zatečení čistícího prostředku do rámečku
Vnitřní prostor svítidla nevyžaduje žádnou údržbu. V p
výrobce. Větrejte místnost, kde je zrcadlo umístěné!

Pozor! Nikdy neprovádějte jakékoliv operace na svítid
svítidla je bezúdržbové, pouze v případě poruchy svě
výrobce. Veškeré práce ne elektrickém zařízení může
kabel tohoto svítidla poškozen, musí se nahradit nový

Na výrobek je poskytnuta záruka ve smyslu občanské
liv jiné manipulace, úpravy na zrcadle a operace než o

!P

Montáž provádějte v
Ochranné kryty ro

Při nešetrné mani

Pro čiste
Nepoužívejte žádné agr

které způ

Větrejte mís

Oddá

CZ

7. Návod k montáži
ZP 8000 - ZP 59999
ZP 8000V - ZP 59999V
ZP 8000VX - ZP 59999VX

Technické specifikace

Napájení	230 V AC 50 Hz, L+N+PE
Předřazené jištění	10 A max **RCD (Fi) 30 mA..**
Příkon	5-60 Watt
Elektrická třída	I.
Hmotnost	Max 20 kg
Zdroj světla	LED pásek, studená bílá / teplá bílá
Životnost zdroje světla	až 50 tis hodin.
Předřadník	1 -2 x elektronický předřadník na 12 V DC SELF
Krytí	IP 44

Zrcadlo se skládá z hliníkového rámu tvořeného různými profily dle typu o rozměrech 20-50mm x 20-50 mm, na který se lepí zrcadlovina různých tvarů a velikostí (šíře a výšky 400 – 1500 mm a tloušťku skla 5 mm). Ze zadní strany zrcadla je přístup přes železný lakovaný plechový kryt s nerezovými šrouby ke zdroji napájení. Varianty výrobku jsou tvořeny změnou rozměrů, tvarů zrcadloviny (obdélníková, čtvercová, oválná, kulatá, s ostrými rohy, oblými rohy apod.), hliníkovým rámem a různým LED osvětlením (teplá bíla/ studená bíla). Elektrické zapojení se nemění. Led pásky jsou ke svítidlu přilepeny tepelně vodivým lepidlem. Není nutné zdroj světla měnit, vzhledem k jeho dlouhé životnosti. Pro účel kontroly nebo na konci doby životnosti LED svítidla lze světelný zdroj odpojit sundáním plechového krytu a následně odlepit od nosiče zdroje světla. Koncoví uživatelé nemohou světelné zdroje měnit z důvodu trvalého poškození výrobku.
Světelný zdroj tohoto svítidla je nevyměnitelný, po skončení životnosti svítidla je nutno vyměnit celé svítidlo!

Elektrické schéma
Výrobky art. číslo : ZP 8000 - ZP 59999:

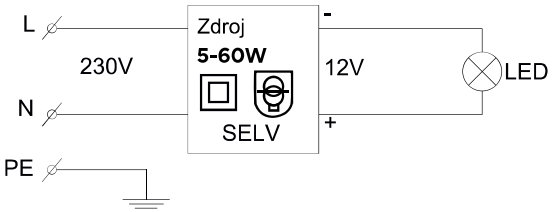

Výrobky art. číslo : ZP 8000V - ZP 59999V („V“ s vypínačem a přepínačem teplá/studená bílá):
Výrobky art. číslo : ZP 8000VX - ZP 59999VX („VX“ s vypínačem a přepínačem intenzity svítivosti):

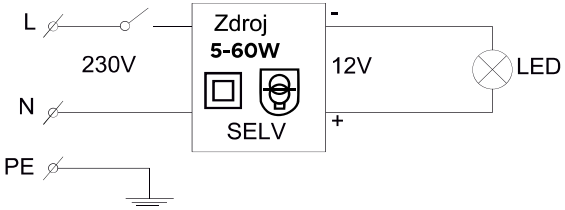

Návod k montáži

Svítidlo je určeno především k montáži na zeď či jinou plochu k tomu určenou ve vnitřním prostředí.
Svítidlo je možné instalovat v umývacím prostoru umyvadla a v prostorách s vanou nebo sprchou mimo zóny 0+1+2.(viz obrázky uvedené v návodu k montáži). El. instalaci musí provádět osoba s elektrotechnickou kvalifikací dle vyhl. 50.Sb/78. Připojení se provádí připojením přívodního kabelu (na zadní straně zrcadla) ke stávajícímu rozvodu do elektroinstalační krabice umístěné nejlépe za

Z
ZP

K montáži použijte uvedený návod.
Instalovat mimo zóny 0+1+2.

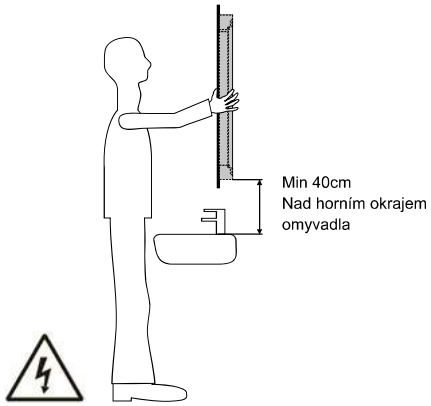

Boční pohled umyvadlo

Bočn

1. Nejprve si připravte umístění zrcadla. Nejjed
požadované místo na zdi a vyzkoušet, zda vám poloh

2. Za pomoci druhé osoby, tužkou označte na
okraje skla zrcadla! (U některých modelů zrcadel má
rysku. Viz obrázek níže.

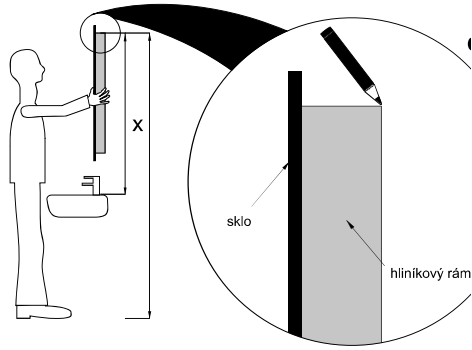

3. Pod touto označenou ryskou, 60mm pod ní
na rozměr stejný jako je šířka zrcadla. Tím jste naměřil
Označte její střed, který naměříte dle umyvadla nebo

CZ

7. Návod k montáži
ZP 8000 - ZP 59999
ZP 8000V - ZP 59999V
ZP 8000VX - ZP 59999VX

Viz obrázek níže.

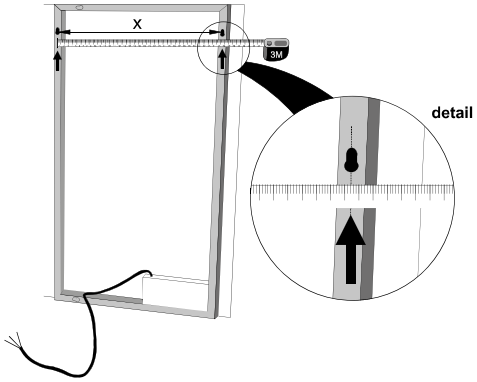

5. Změřili jste rozteč otvorů pro vruty. Nyní je zakreslíme jako průsečíky na prodloužené vodorovné čáře na zdi, kterou jsme si již zakreslili. Každý průsečík bude vzdálen 1/2 naměřené rozteče od označeného středu (1/2 X). Zkontrolujte ještě jednou, zda celková vzdálenost mezi průsečíky na zdi (Y) souhlasí s roztečí otvorů na zrcadle (X).

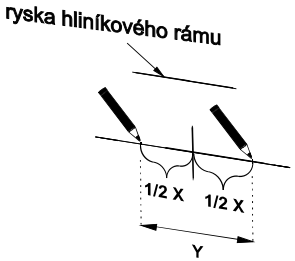

6. Do označených průsečíků vyvrtejte otvory. Dle druhu podkladu použijte správný vrták a upevňovací komponenty!

Pokud podklad vyhovuje (jedná se o standardní cihelnou zeď se standardní tloušťkou omítky), můžete použít přibalené hmoždinky a šrouby. Vsuňte hmoždinky do vyvrtaných otvorů a zašroubujte šrouby tak, aby dostatečně vyčnívala hlava s dříkem šroubu(postačuje maximálně 5mm viditelného dříku).

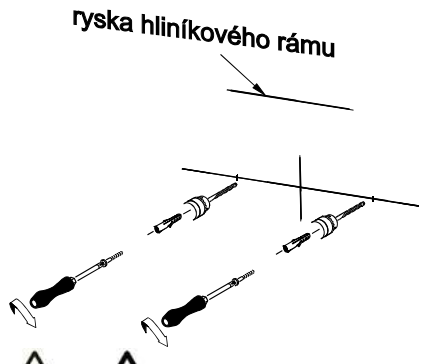

8. Nyní můžeme zrcadlo zavěsit. Zrcadlo nasuň
tím nainstalované !

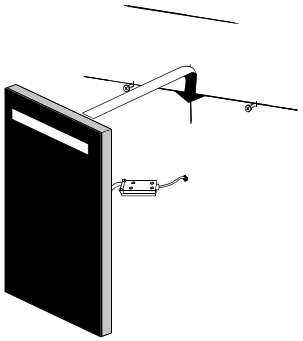

Pro modely s označením ZP 8000 - ZP 59999
Svítidlo není vybaveno žádným ovládacím prvkem, za
ní. Pro jednotlivou volbu osvětlení v koupelně, dopor

Pro modely s označením ZP 8000V - ZP 59999V, ZP
Svítidlo je vybaveno jedním nebo dvěma dotykovými
V případě dvou senzorů je možné i nastavení intenzity
Barevná teplota se pohybuje od 3000 K (teplá bílá) p
svítivosti se automaticky ukládá do paměti. Při opětov

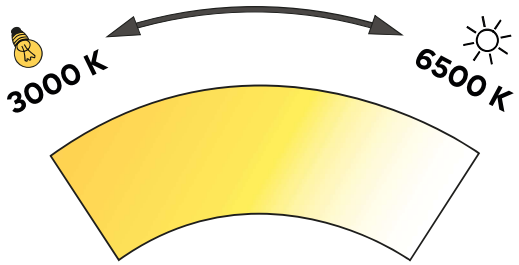

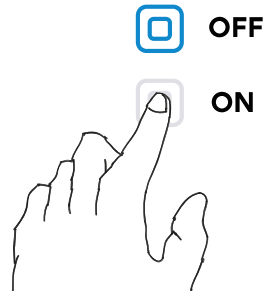

8. EU prohlášení o shodě - CZ

ROMVEL SPOL. S R.O. / IČO: 640 494 42 /DIČ: CZ 640 494 42
Na výrobek je vydáno prohlášení o shodě podle příslušných platných předpisů.
Obsah vydaného ES prohlášení o shodě

Výrobce:	**ROMVEL s.r.o.,** **Dr. Milady Horákové 561/86a,** **460 07 Liberec 7, Česká Republika**
Popis výrobku:	Koupelnové svítidlo s podsvícenou zrcadlovou plochou
Název a model :	Koupelnové podsvícené LED zrcadlo
modely:	**ZP 8000 - ZP 59999** **ZP 8000V - ZP 59999V** **ZP 8000VX - ZP 59999VX**

Výrobek je ve shodě s požadavky těchto předpisů:

- nařízení vlády č. 117/2016 Sb. o posuzování shody výrobků z hlediska elektromagnetické kompatibility při jejich dodávání na trh

- nařízení vlády č. 118/2016 Sb. o posuzování shody elektrických zařízení určených pro používání v určitých mezích napětí při jejich dodávání na trh
a harmonizovaných norem:

ČSN EN IEC 60598-1 ed. 7:2021 - Svítidla - Část 1: Obecné požadavky a zkoušky.
ČSN EN IEC 60598-2-1 ed. 2:2021 - Svítidla - Část 2-1: Zvláštní požadavky - Stacionární svítidla.

Poslední dvojčíslí roku, kdy byl výrobek opatřen označením CE: 17

V Liberci dne: 1.8.2023
Výrobek je označen značkou shody: CE

R.Jakimič, jednatel firmy ROMVEL s.r.o.

NIMCO

ROMVEL spol. s r. o.
Dr. Milady Horákové 561/86a
Liberec 7, 460 07
Česká republika, Czech Republic

T: (+420) 485 105 671
T: (+420) 485 107 441
F: (+420) 485 105 674
E: nimco@nimco.cz

SK

Návod k používanie

1. Všeobecné informácie, účel použitia 13

2. Bezpečnostné pokyny 13

3. Manipulácia 13

4. Inštalácia 13

5. Údržba 14

6. Záručná doba 14

7. Návod na montáž 15
ZP 8000 - ZP 59999
ZP 8000V - ZP 59999V
ZP 8000VX - ZP 59999VX

8. EU prehlásenie o zhodě 19

9. Energetické štítky 52

1. Všeobe

Vážený spotrebiteľ, pred prvým použitím je užívateľ p
pečného a bezproblémového používania výrobku. Je
ako sú napríklad kúpeľne, chodby apod. Svietidlo je z
dlo je tak možné používať najmä ako dekoračné osvet
zrkadlá dostatočné osvetlenie a je možné ich používa
výkonnými diódovými pásmi vyznačujúcimi sa malou
hodín.

2.

Pri akejkoľvek manipulácii, údržbe alebo montáži je nu
nosti. Sledujte ďalšie bezpečnostné pokyny v tomto r

Takto označené pokyny sú najmä k zabráner

Takto označené pokyny sú najmä k zabráner

Pripojenie na elektrickú sieť môže vykonať ib

Pripojovacie podmienky kúpeľňového zrkad
- Zrkadlo musí byť umiestené podľa
- Výrobok môže byť pripojený k pevn
- Predradené istenie max:10A a prúd

Svietidlo je dodávané zabalené v kartóne a prekryté f
hmotnosti a veľkých rozmerov manipulujte so svietidl

5. Údržba

Svietidlo je svojou podstatou bezúdržbové. Na čistenie zrkadloviny stačí iba mäkká handrička s vodou.
Nepoužívajte žiadne agresívne čistiace prostriedky (najmä s obsahom chlóru a jeho derivátov), ktoré môžu spôsobiť oxidáciu zrkadloviny najmä pri zatečení čistiaceho prostriedku do rámčeka zrkadla v spodnej časti. Vnútorný priestor svietidla nevyžaduje žiadnu údržbu. V prípade poškodenia ochranného krytu je nutné ho vymeniť v servisnom stredisku výrobcu.
Vetrajte v miestnosti, kde je zrkadlo umiestnené!

Pozor! Nikdy neprevádzajte akékoľvek operácie na svietidle, ak je zapnuté, svieti alebo je pod elektrickým napätím. Elektrické vybavenie svietidla je bezúdržbové, iba v prípade poruchy svetelného zdroja je treba ho vymeniť. Pre opravy kontaktujte predajcu alebo výrobcu. Všetky práce na elektrickom zariadení môže prevádzať iba osoba k tomu spôsobilá, podľa miestnych predpisov. Ak je prívodný kábel tohoto svietidla poškodený, musí sa nahradiť novým káblom získaným výhradne od výrobcu alebo jeho servisného technika.

6. Záručná doba

Na výrobok sa poskytuje záruka podľa Občianskeho zákonníka. Výrobca poskytuje záruku 24 mesiacov od zakúpenia výrobku. Akékoľvek manipulácie, úpravy na zrkadle a operácie iné, ako sú doporučené týmto návodom, sú zakázané

!POZOR!

Montáž vykonávajte vo dvojici, predovšetkým pri väčších zrkadlách!
Ochranné kryty rohov dávajte dole až po zavesení zrkadla!

Pri nešetrnej manipulácii môžete rohy zrkadla poškodiť!

Na čistenie skla stačí handrička a voda!
Nepoužívajte žiadne agresívne čistiace prostriedky s obsahom chlóru,

ktoré spôsobujú oxidáciu zrkadloviny!

Vetrajte miestnosť, kde je zrkadlo umiestnené!

Oddialite oxidáciu zrkadloviny.

Z
ZP

Napájanie	230 V AC 50 Hz, L+N+PE
Predradené istenie	10 A max **RCD (Fi) 30 mA**
Príkon	5-60 Watt
Elektrická trieda	I.
Hmotnosť	Max 20 kg
Zdroj svetla	LED pásik, studená biela /
Životnosť zdroja svetla	až 50 tis hodín.
Predradník	1 -2 x elektronický predrad
Krytie	IP 44

Zrkadlo sa skladá z hliníkového rámu tvoreného rôzny
zrkadlovina rôznych tvarov a veľkostí (šírka a výška 4
železný lakovaný plechový kryt s nerezovými skrutkar
zrkadloviny (obdĺžniková, štvorcová, oválna, guľatá, s
osvetlením (teplá biela/studená biela). Elektrické zapo
Nie je nutné zdroj svetla meniť, vzhľadom k jeho dlhe
svetelný zdroj odpojiť zložením plechového krytu a na
zdroje meniť z dôvodu trvalého poškodenia výrobku.
Svetelný zdroj tohoto svietidla je nevymeniteľný, po s

Elektrické schéma
Výrobky art. číslo : ZP 8000 - ZP 59999:

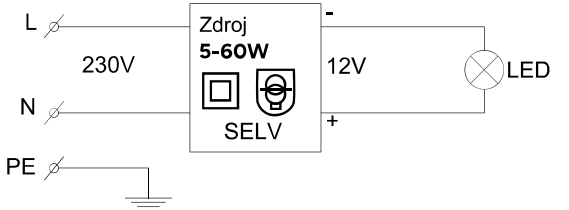

Výrobky art. číslo : ZP 8000V - ZP 59999V („V“ s vy
Výrobky art. číslo : ZP 8000VX - ZP 59999VX („VX

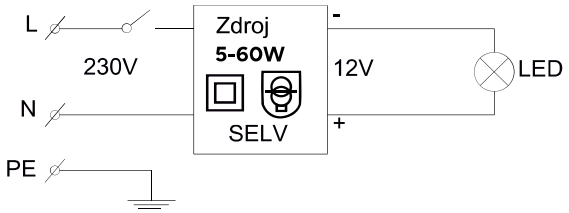

Svietidlo je určené najmä k montáži na stenu alebo in
Svietidlo je možné inštalovať v umývacom priestore u
uvedené v návode na montáž). El. inštaláciu musí pre
Pripojenie sa prevádza pripojením prívodného kábla (
najlepšie za zrkadlom. V prípade, že už existuje na ste

SK

7. Návod na montáž
ZP 8000 - ZP 59999
ZP 8000V - ZP 59999V
ZP 8000VX - ZP 59999VX

K montáži použite uvedený návod.
Inštalovať mimo zóny 0+1+2.

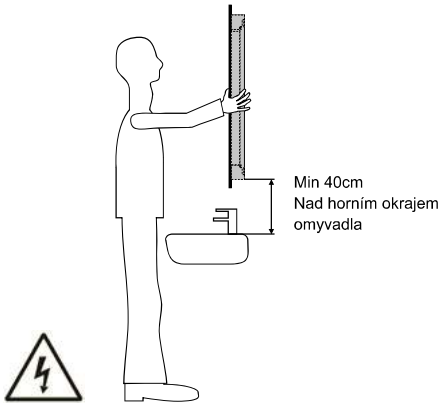

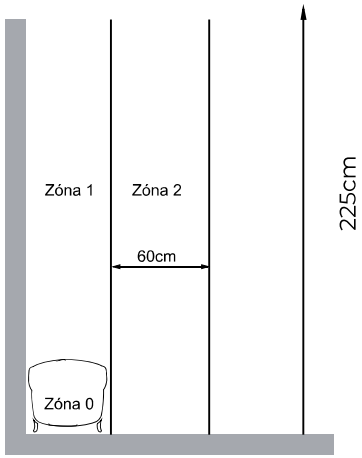

Bočný pohľad umývadlo

Bočný pohľad vaňa

1. Najskôr si pripravte umiestnenie zrkadla. Najjednoduchšia cesta, ako vybrať správnu polohu zrkadla, je zrkadlo umiestniť priamo na požadované miesto na stene a vyskúšať, či vám poloha vyhovuje.

2. S pomocou druhej osoby ceruzkou označte na stene hornú hranu hliníkového rámu zrkadla. Zdôrazňujeme hliníkového rámu, nie okraja skla zrkadla! (U niektorých modelov zrkadiel má hliníkový rám iný rozmer ako sklo zrkadla!). Nakreslite malú vodorovnú rysku. Viď obrázok nižšie:

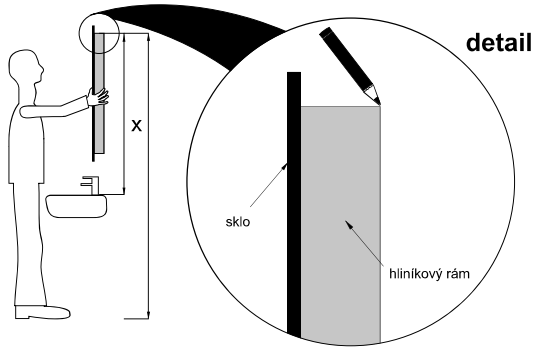

3. Pod touto označenou ryskou, 60mm pod ňou, namerajte a nakreslite druhú rysku, ktorú pomocou vodováhy predĺžte na rozmer zhodný so šírkou zrkadla. Tým ste namerali výšku otvorov pre skrutky (ich horizontálnu pozíciu).
Označte jej stred, ktorý nameriate podľa umývadla alebo vodovodnej batérie.

Viď obrázok nižšie:

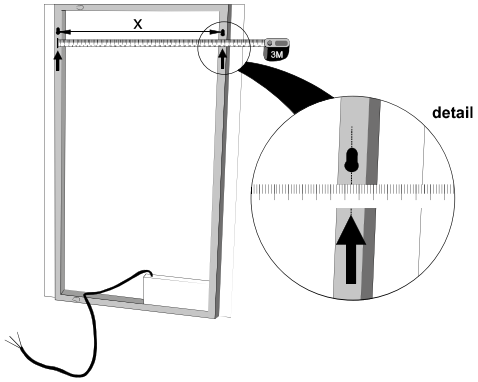

5. Namerali ste rozteč otvorov pre vruty. Teraz
zakreslili na stene. Každý priesečník bude vzdialený 1/
celková vzdialenosť medzi priesečníkmi na stene (Y) s

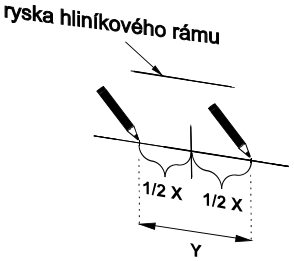

6. Do označených priesečníkov vyvŕtajte otvor

Ak podklad vyhovuje (ide o štandardnú tehlovú stenu
skrutky. Zasuňte hmoždinky do vyvŕtaných otvorov a
maximálne 5mm viditeľného drieku).

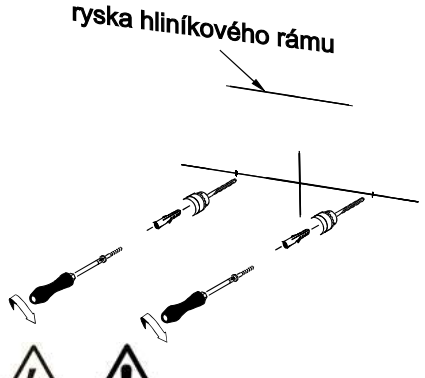

7. Návod na montáž
ZP 8000 - ZP 59999
ZP 8000V - ZP 59999V
ZP 8000VX - ZP 59999VX

8. Teraz môžete zrkadlo zavesiť. Zrkadlo nasuňte otvormi v ráme na skrutky a posuňte ho o pár milimetrov pomaly dolu. Zrkadlo je tým nainštalované!

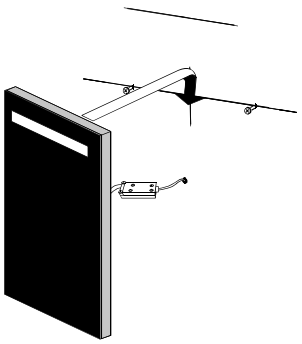

Používánie

Pre modely s označením ZP 8000 - ZP 59999
Svietidlo nie je vybavené žiadnym ovládacím prvkom, zapínanie je prevedené za pomoci domových bytových spínačov domáceho osvetlenia. Pre jednotlivú voľbu osvetlenia v kúpeľni odporúčame dvojtlačidlový vypínač.

Pre modely s označením ZP 8000V - ZP 59999V, ZP 8000VX - ZP 59999VX
Svietidlo je vybavené jedným alebo dvoma dotykovými snímačmi. V prípade dvoch snímačov je možné nastaviť aj intenzitu svetla. Nastavenie sa vykonáva dotykom a podržaním snímača prstom. teplota farieb sa pohybuje od 3000 K (teplá biela) do 6500 K (studená biela) alebo naopak. Teplota farby a intenzita sa automaticky ukladajú do pamäte. Po opätovnom zapnutí zrkadla sa rozsvietia naposledy uložené údaje.

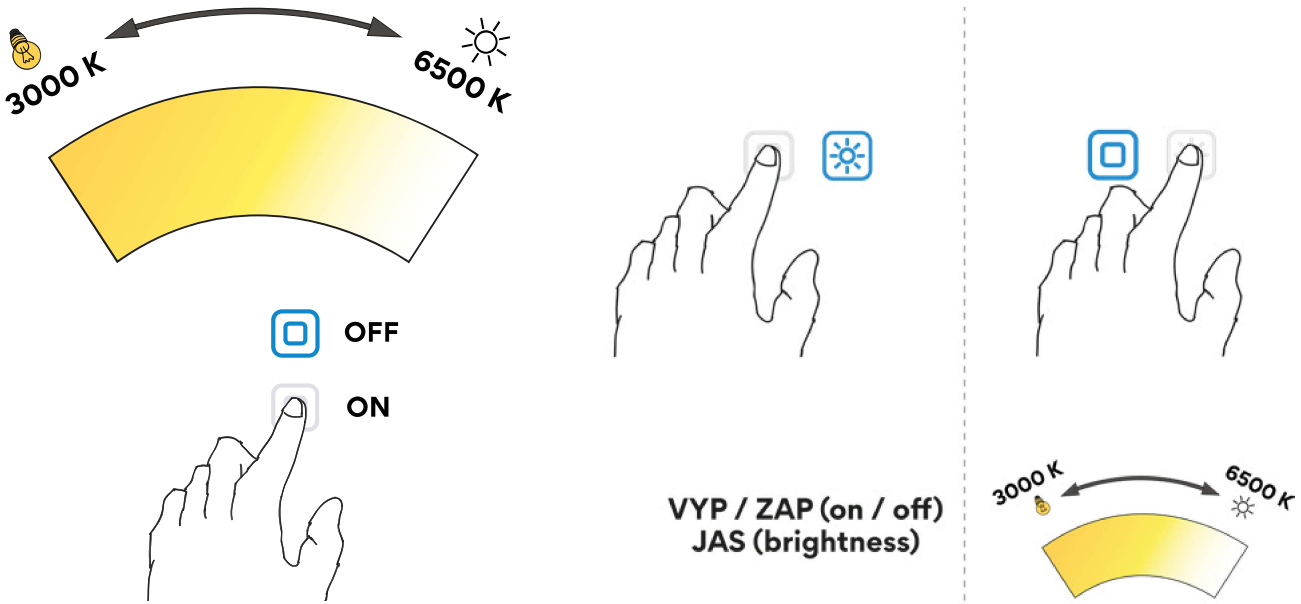

ROMVEL SPOL. S R.O. / IČO: 640 494 42 /DIČ: CZ
Na výrobok je vydané prehlásenie o zhode podľa prís
Obsah vydaného ES prehlásenia o zhode:

Výrobca:	**ROMVEL s.r.o.,** **Dr. Milady Horál** **460 07 Liberec**
Popis výrobku:	Kúpeľňové svieti
Názov a model :	Kúpeľňové podsv
Modely:	**ZP 8000 - ZP 59** **ZP 8000V - ZP 5** **ZP 8000VX - ZP**

Výrobok je v zhode s požiadavkami týchto predpisov
- nariadenie vlády č. 117/2016 Sb. o posudzovaní zho
trh

- nariadenie vlády č. 118/2016 Sb. o posudzovaní zho
pri ich dodávaní na trh
a harmonizovaných noriem:

ČSN EN IEC 60598-1 ed. 7:2021 Svietidlá - Časť 1:
ČSN EN IEC 60598-2-1 ed. 2:2021 Svietidlá - Časť

Posledné dvojčíslie roku, kedy bol výrobok označený

V Liberci dňa: 1.8.2023

Výrobok je označený značkou zhody CE

R.Jakimič, konateľ firmy ROMVEL s.r.o.

NIMCO

ROMVEL spol. s r. o.
Dr. Milady Horákové 561/86a
Liberec 7, 460 07
Česká republika, Czech Republic

T: (+420) 485 105 671
T: (+420) 485 107 441
F: (+420) 485 105 674
E: nimco@nimco.cz

NIMCO

ROMVEL spol. s r. o.
Dr. Milady Horákové 561/86a
Liberec 7, 460 07
Česká republika, Czech Republic

T: (+420) 485 105 671
T: (+420) 485 107 441
F: (+420) 485 105 674
E: nimco@nimco.cz

NIMCO is trade mark of ROMVEL s.r.o., Czech Republic

FOREFRONT CERTIFICATION LIMITED
A BRITISH CERTIFICATION BODY

UKAS
MANAGEMENT SYSTEMS
8933

Registered to ISO 9001:2015 & ISO 14001:2015

vice na www.nimco.cz

more at www.nimco.cz/en