Crometta E
Sprchový systém 240 1jet s pákovou baterií
Povrchové úpravy: **chrom** Číslo položky: **27957000**

Popis

Technologie

Obrázek výrobku

Kótovaný výkres

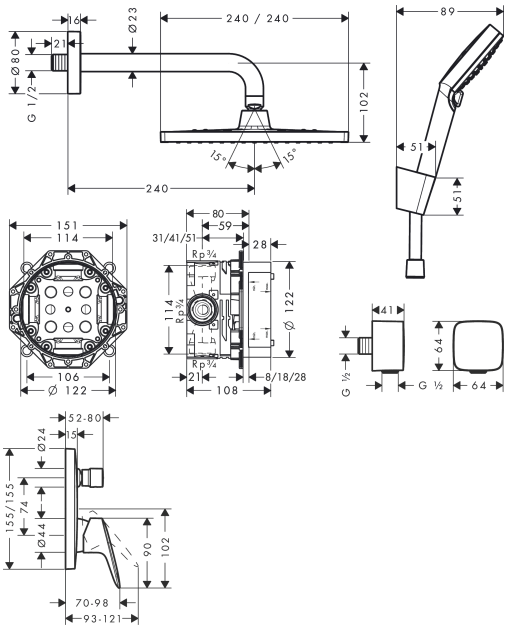

Průtokový diagram

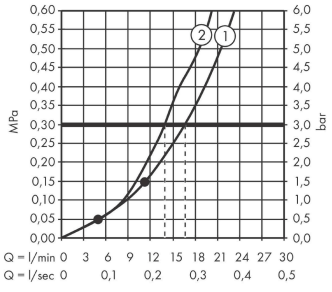

① Horní sprcha
② Ruční sprcha